ERSATZTEILLISTE

Schlauchwagen SUPER PROFI

Switzerland

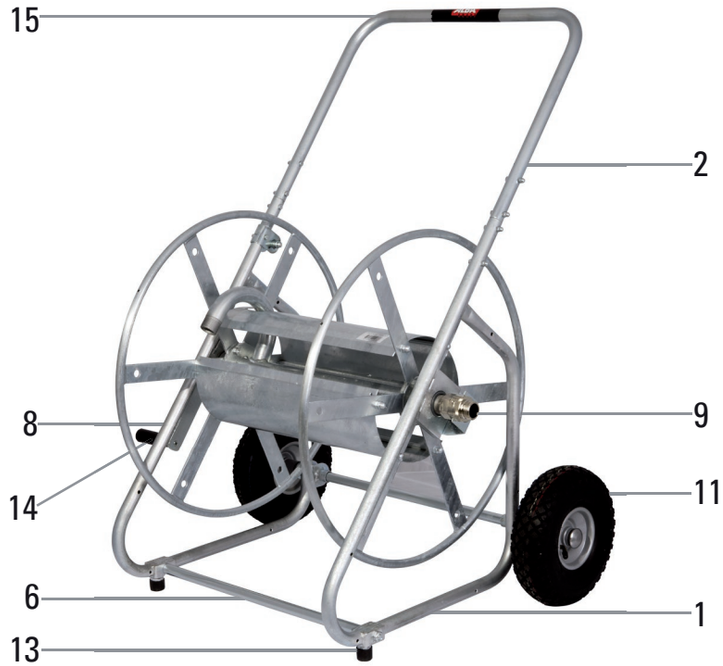

Nr.	Bezeichnung	Artikelnummer
1	Rahmen unten	11434
2	Rahmen oben	11433.02
3	Verbindungsbolzen	11445
4	Radachse	11433.03
5	Verdrehsicherung	11435.S
6	Distanzwelle	11433.04
7	Trommelblechblockierung	11605 + 11007
8	Handkurbel	11443
9	Dreharmatur G 1"	26205
10	Lagerbüchse	28682
11	Luftrad mti ALU-Felgen	28669
12	Starlock - Halteringe für Rad	28676
13	Rohrschutzkappe DM 25x25 mm, sw	28680
14	Dreh - Griff Elesa Thermoplast sw	28688
15	ALBA - Etikette	27419